KING

STÜLWERK

Az irodai székcsaládok koronázatlan királya a KING.

Az elismerő titulust nemcsak nemes, elegáns vonalvezetésének, kiemelkedő kényelmet biztosító formáinak, vastag párnázottságának, élenjáró műszaki megoldásainak, strapabíró formahabjainak, remek vasalatainak köszönheti, de annak is, hogy uralkodóhoz méltóan, mindenkinek kínál valamit, minden problémára van javaslata.

Felelősségvállalásunk is királyi: 5 év garanciát vállalunk a székcsalád tagjaira!

The true KING of office seating - elegant, eternal lines, extra-thick padding, reliable and innovative technical solutions, a large variety of models - seating solutions for every style, for every body, for every space, for every occasion.

Enjoy our royal 5 year guarantee for a royal chair...

Minden célra,
minden stílusú térbe,
minden felhasználó számára.

KING forgószékek

Vezetőknek

mindenkinek

Irodai munkatársaknak

Ügyintézőknek

Canon

KING tárgyalószékek

Oktatási intézményekbe

minden célra

Kultúrális intézményekbe

Irodai tárgyalókba

3th Floor - FINANCIAL MANAGEMENT-
3A - TrueTrust Bank
3B - Express Mail Sender
2nd Floor -OFFICES-
2A - Texas Inst. & Co.
2B - Sound Systems
2C - FocusSpot
2D - FindDomel COM. Studio
1st Floor -MEETING ROOMS-
1A -Info Room

SONY

KING

A termékek a fentiektől eltérő kivitelekben is rendelhetőek.

forgószékek

A termékek a fentiektől eltérő kivitelekben is rendelhetőek.

KING

KING 505
KING 500
KING 700
KING 705
KING 550
KING 600
KING 605
KING 805
KING 800
KING 855

tárgyalószékek

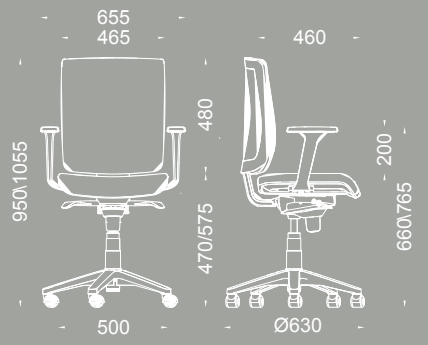

KING 100

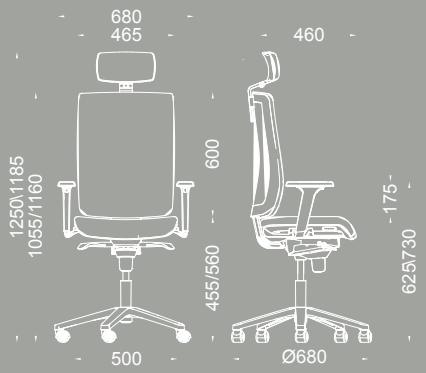

KING 280

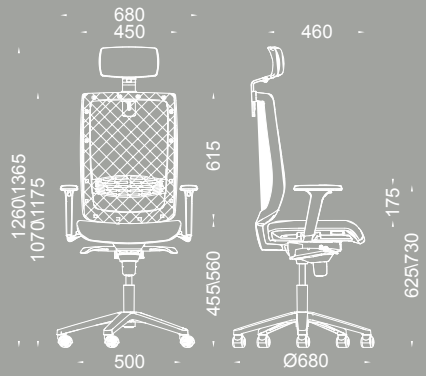

KING 380

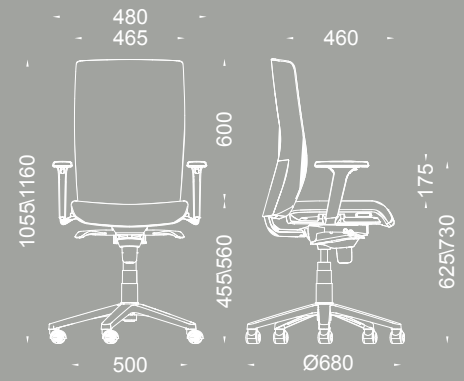

KING 400

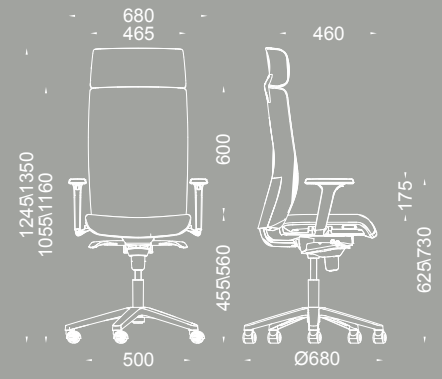

KING 480

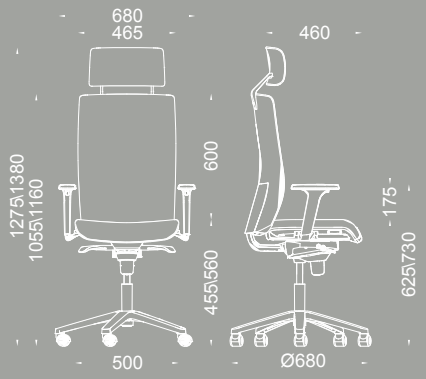

KING 490

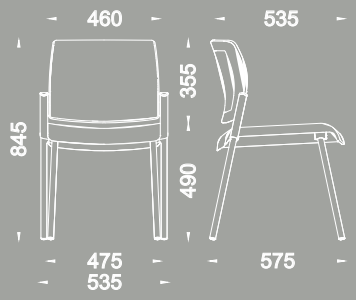

KING 500

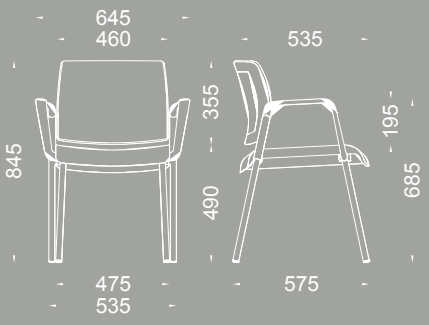

KING 505

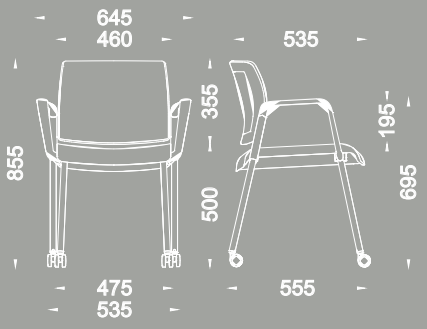

KING 705

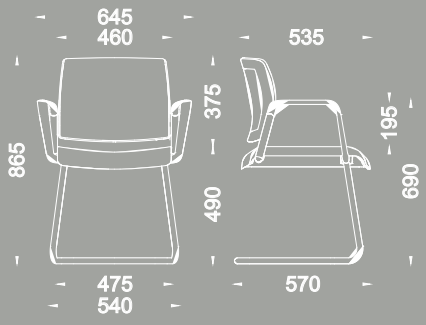

KING 605

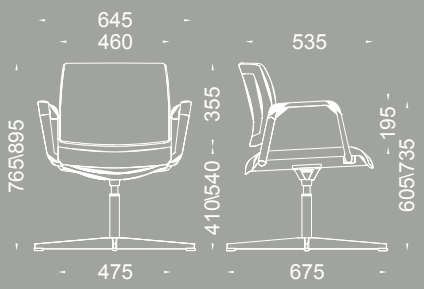

KING 855

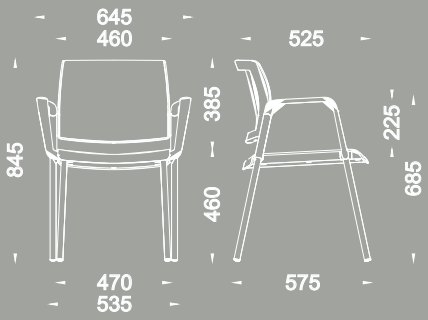

KING 565

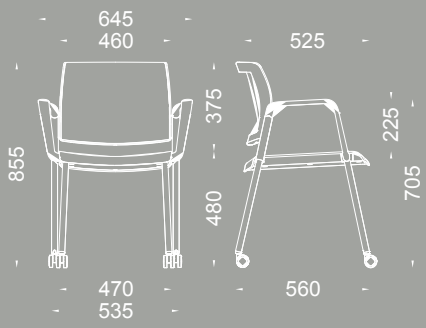

KING 765

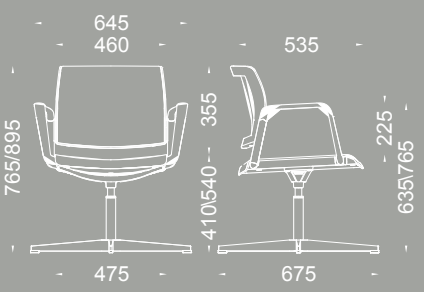

KING 865

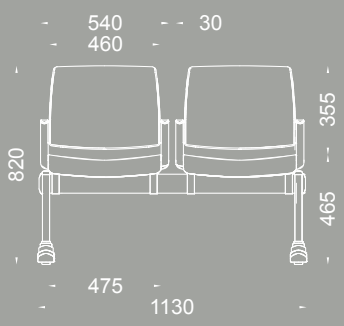

KING kétüléses pad

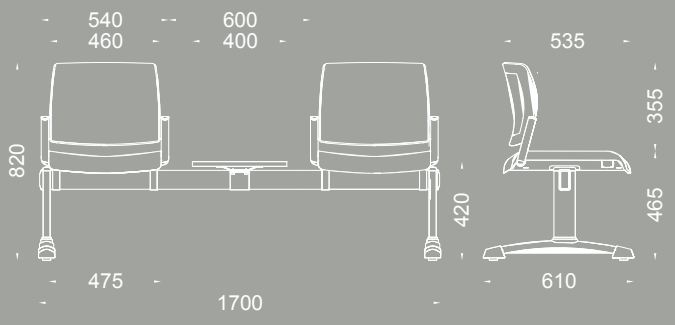

KING kétüléses pad asztallal

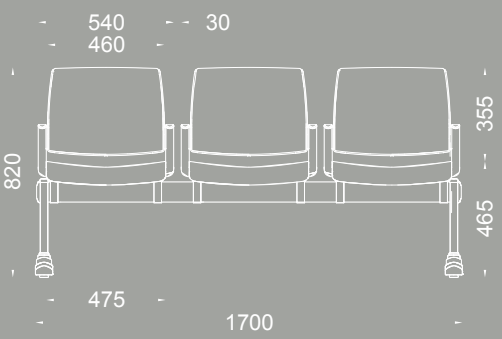

KING háromüléses pad

„Jót s jól – ebben áll a nagy titok” (Kazinczy)
melynek megfejtésén 1993 óta munkálkodunk.
A Stulwerk Kft. irodai és közületi terek ülőbútorait gyártja,
standard és egyedi megoldásokat egyaránt kínálva megrendelőinek.
Elégedettségüket jó design, megbízható minőség,
szüntelen innováció és vevőorientált
gondolkodásmód révén igyekszünk kivívni,
tehetséges tervezők, ügyeskezű mesterek
és szorgalmas csapatmunka segítségével.

„Do good – and do it well” – is our motto since 1993.
Stulwerk Ltd. is a producer of seating
for the office and community sector, offering standard
and customized seating solution alike.
Our very strong commitment to quality,
the assistance of talented designers,
experienced craftsmen and a dedicated team allow us
to aim for maximum customer satisfaction.

5 év garancia 5 year garantee

EN 1728 EN 1335 EN 16139

STULWERK

STULWERK Kft. • Budaörsi köz 1.
Budakeszi • H-2092
Tel.: +36 23 454 131
Fax: +36 23 454 132
stulwerk@stulwerk.hu
GPS coordinates
N 47,50097° • E 18,91972°
www.stulwerk.hu